700-522
FAUTEUIL ROULANT AMG, siège de 40,6 cm (16 po)
Avec appuis-bras pleine longueur détachables et repose-pieds pivotants

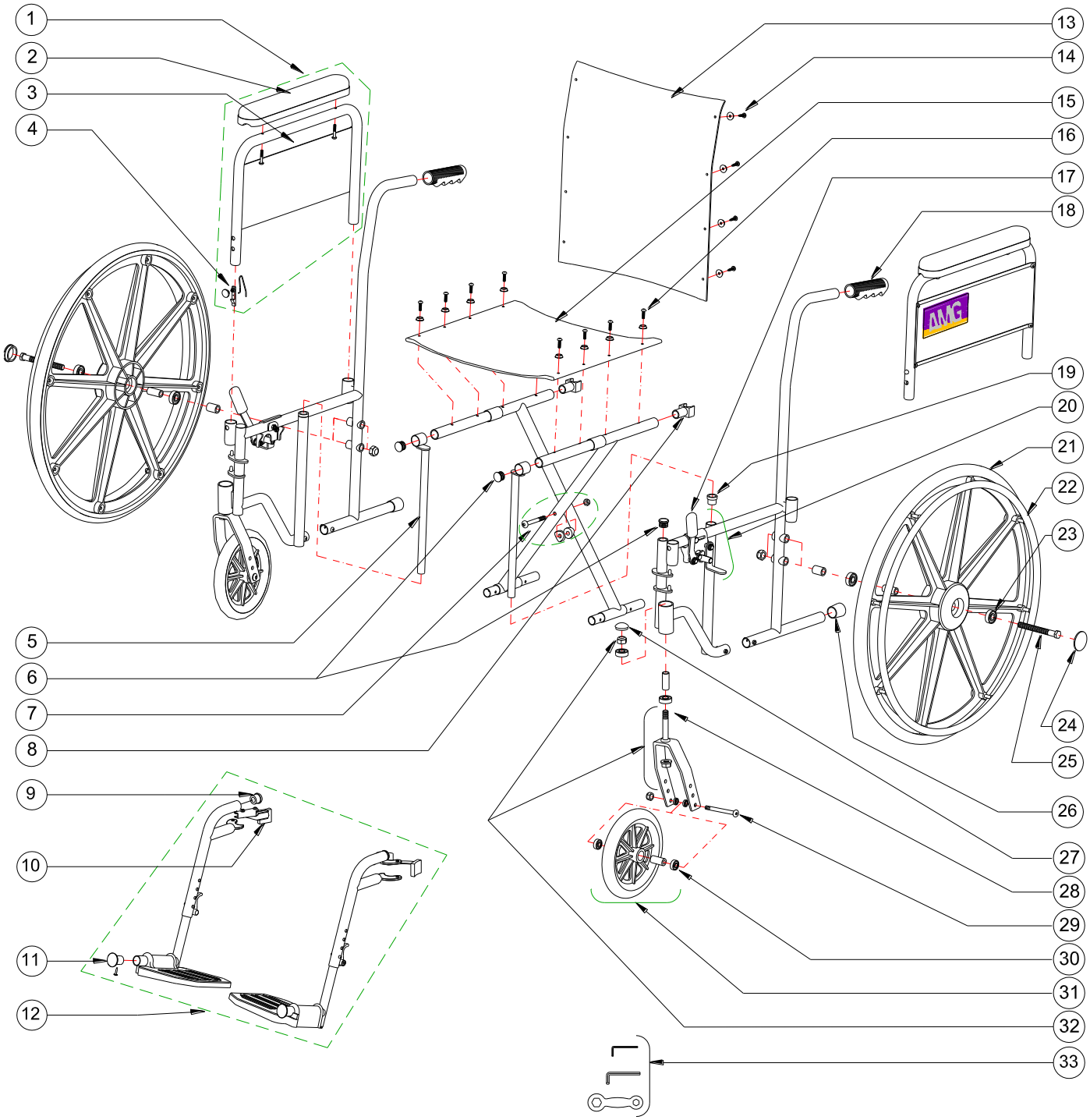

Note: Pour plus de détails sur les repose-pieds, voir l'article B02-306

700-522
FAUTEUIL ROULANT AMG, siège de 40,6 cm (16 po)
Avec appuis-bras pleine longueur détachables et repose-pieds pivotants

Item #	AMG Article #	Description de l'article	Qté Par Unité	Vendu par	Unité de mesure
1.	**701-071**	Appui-bras complet, gauche (coussinet d'appui-bras en vinyle noir)	1	1	Chaque
	701-072	Appui-bras complet, droit (coussinet d'appui-bras en vinyle noir)	1	1	Chaque
2.	**A02-462**	Coussinet d'appui-bras en vinyle, noir	1	1	Paire
3.	**A02-122**	Vis hexagonale à douille M 5 x 30 mm – 4 chaque / jeu	1	1	Jeu
4.	**B02-291**	Mécanisme de dégagement de l'appui-bras (ressort, bouton et verrou de sécurité)	2	1	Chaque
5.	**A02-660**	Attache de tube coulissant, chromé	2	1	Chaque
6.	**A02-425**	Capuchon pour rail de siège, plastique noir	2	1	Chaque
7.	**B02-820**	Matériel pour pivot de barre transversale (boulon M 8 x 75 mm, 2 rondelles courbées et écrou hex.)	1	1	Jeu
8.	**A02-475**	Guide arrière pour siège, plastique noir	2	1	Chaque
9.	**A02-430**	Pare-chocs pour repose-pied, caoutchouc noir	2	1	Jeu
10.	**B02-340C**	Mécanisme de poignée de dégagement (longue poignée, 2 boulons Philips, 2 écrous hex., bague et ressort), gauche et droit, chromé	1	1	Paire
11.	**B02-342**	Bouchon en caoutchouc pour repose-pied avec vis à filetage automatique	2	1	Jeu
12.	**B02-306**	Repose-pied pivotants, ajustables sans outils (gauche et droite)	1	1	Paire
13.	**701-020**	Dossier rembourré 16 po x 18 po, vinyle noir, avec matériel (8 vis et 8 rondelles)	1	1	Chaque
14.	**B02-816**	Matériel pour dossier rembourré (vis hex à filetage automatique et rondelle en plastique)	8	1	Jeu
15.	**701-025**	Siège rembourré pour modèle 16 po x 16 po, vinyle noir, avec matériel (8 vis et 8 rondelles)	1	1	Chaque
16.	**B02-817**	Matériel pour dossier rembourré (vis hex M 5 x 18 mm et rondelle en plastique)	8	1	Jeu
17.	**A02-403**	Poignée de freins, noire	1	1	Paire
18.	**A02-405**	Poignée, noire	1	1	Paire
19.	**A02-231**	Antivibrateur, plastique noir	2	1	Chaque
20.	**701-085**	Ensemble de freins, gauche	1	1	Chaque
	701-087	Ensemble de freins, droit	1	1	Chaque
21.	**701-061**	Roue arrière de 24 po en alliage léger (Mag) (pneus solides gris à 8 rayons, jante à main chromée, 2 roulements à billes et bague)	2	1	Chaque
22.	**701-070**	Jante à main avec matériel (jante à main chromée, 16 rondelles et 8 vis hex)	2	1	Chaque
23.	**A02-311**	Roulement à billes 6301 (37 dia x 12 dia x 12 mm)	4	1	Chaque
24.	**A02-449**	Enjoliveur, noir	2	1	Chaque
25.	**B02-846**	Matériel pour roue de 24 po (boulon M 12 x 132 mm, bague d'espacement et écrou hex)	2	1	Jeu
26.	**A02-429**	Capuchon pour châssis arrière, plastique noir	2	1	Chaque
27.	**A02-447**	Capuchon de fourche avant, plastique noir	2	1	Chaque
28.	**A02-301**	Roulement à billes 6001 (28 dia x 12 dia x 8 mm)	4	1	Chaque
29.	**B02-831**	Matériel pour roulette avant de 8 po (20,3 cm) (boulon M 8 x 78, 2 rondelles d'espacement et écrou hex)	2	1	Jeu
30.	**A02-302**	Roulement à bille 608 (22 mm de diamètre x 8 mm de diamètre x 8 mm)	4	1	Chaque
31.	**B02-131GY**	Ensemble de roue solide de 8 po, gris (roue solide grise à 8 rayons, 2 roulement à billes et bague)	2	1	Chaque
32.	**B02-143**	Fourche en aluminium pour roulette de 8 po (20,3 cm), anodisée noire (fourche en aluminium, pied, écrou hex et écrou de bride)	2	1	Chaque
33.	**A02-703**	Ensemble de clefs (Clef Allen no. 4 mm et no. 6 mm et clef pour 13 mm et 19 mm)	1	1	Jeu